HKOXL-ligger

Type ligger
Haitsma Korte Overspanning XL

Overspanning
van 7,00 tot 19,00 m'

Standaard breedte
1180 mm'

Werkende breedte
1200 mm'

Toogbrug mogelijk
ja, beperkt

Druklaag benodigd
ja

Constructie
statisch bepaald & statisch onbepaald

Maximale kruisingshoek
50°

Waaierende dekken mogelijk
ja

Mogelijke oplegmaterialen
speciebed
neopreen oplegstrook
oplegblokken

Oplegdetail landhoofd (statisch onbepaald)

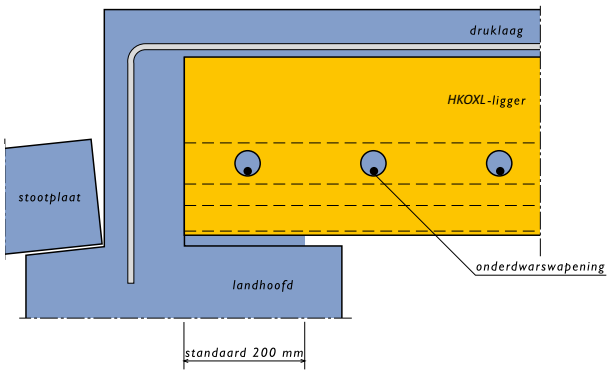

Oplegdetail landhoofd (statisch bepaald)

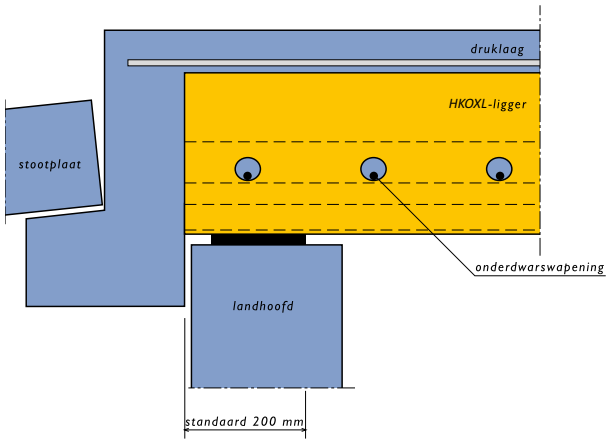

Oplegdetail landhoofd (statisch bepaald)

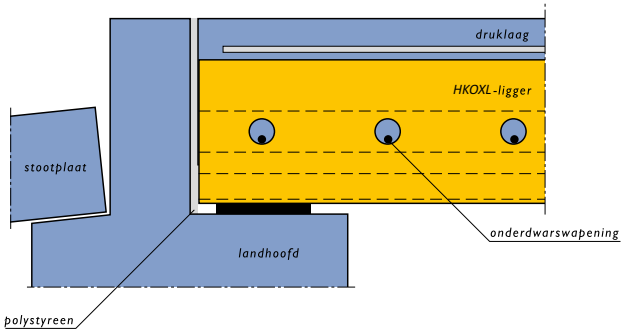

haitsma BETON

HKOXL-ligger

Oplegdetail tussensteunpunt zonder voeg (statisch onbepaald)

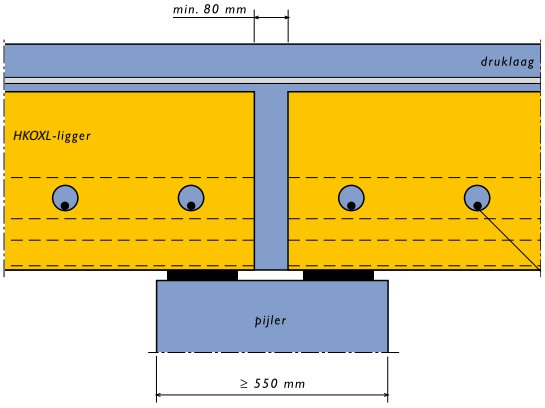

Randdetail met HR-ligger

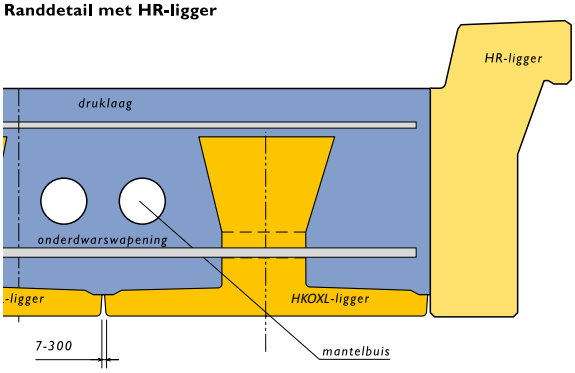

Oplegdetail tussensteunpunt met buigslappevoeg (statisch bepaald)

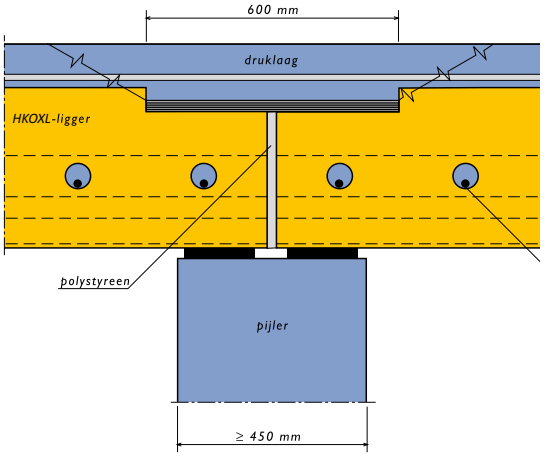

Randdetail met HRH-ligger

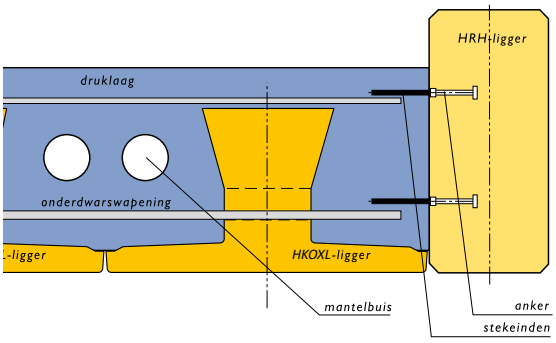

Oplegdetail tussensteunpunt met voeg (statisch bepaald)

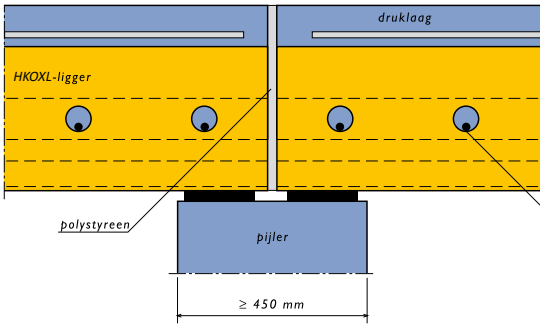

Randdetail met in het werk gestorte rand

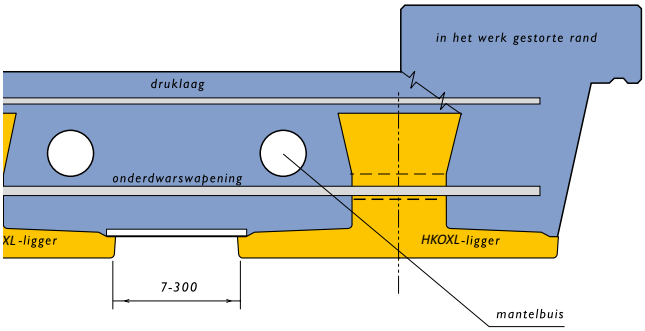

Grotere h.o.h.-afstand bij bijvoorbeeld waaierende dekken
(bij in het werk gestorte rand, druklaag in twee fasen storten)

haitsma BETON

HKOXL-ligger

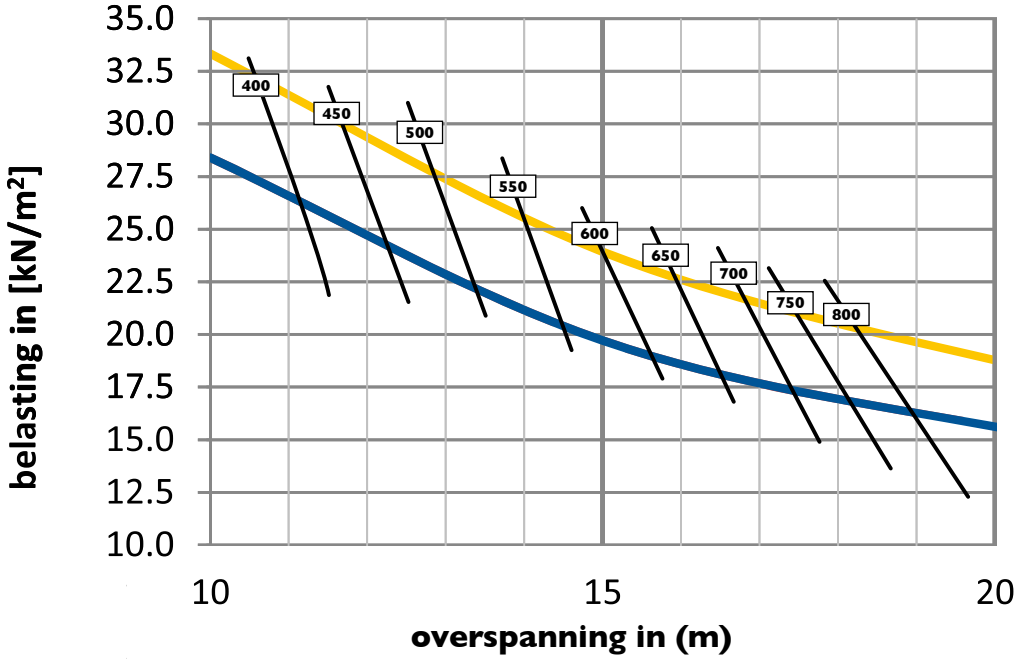

NEN EN 1991-2
α = 1.00

NEN EN 1991-2
α = 0.88

Voor de uitgangspunten van de draaggrafiek verwijzen wij u naar onze website www.haitsma.nl

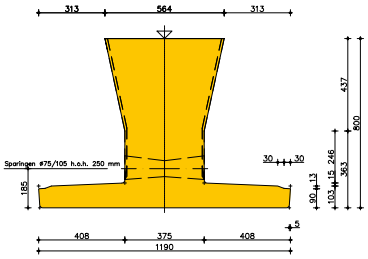

	Element, h.o.h. 1000 mm[1]					Samengesteld profiel, druklaag 100 mm[1]				
Profiel	B	Ab	v	I	Qeg	Ab[1]	H s	v_{os}	(EI)s	Qegs
HKO	mm[1]	10^5 mm[2]	mm[1]	10^9mm[4]	kN / m[1]	10^5 mm[2]	10^3 mm[3]	mm[1]	kNm[2]	kN / m[1]
300	354	1,57	110	1,20	3,93	2,22	380	183	1,57	9,47
350	376	1,75	133	1,96	4,38	2,53	430	208	2,27	10,72
400	398	1,95	157	2,99	4,87	2,84	480	233	3,16	11,97
450	419	2,15	182	4,32	5,38	3,14	530	258	4,25	13,22
500	441	2,37	209	6,01	5,92	3,42	580	283	5,57	14,47
550	462	2,59	236	8,07	6,48	3,69	630	308	7,15	15,72
600	484	2,83	265	10,57	7,07	3,96	680	334	8,99	16,97
700	506	3,07	294	13,27	7,66	4,23	730	360	10,53	16,22

- *Grafiekwaarden gebaseerd op betonkwaliteit elementen C60/75, betonkwaliteit druklaag C35/45.*
- *Profiel is tevens profielhoogte H.*
- *v (vs) = Zwaartepuntsafstand (samengesteld) profiel vanaf onderzijde.*

haitsma
BETON